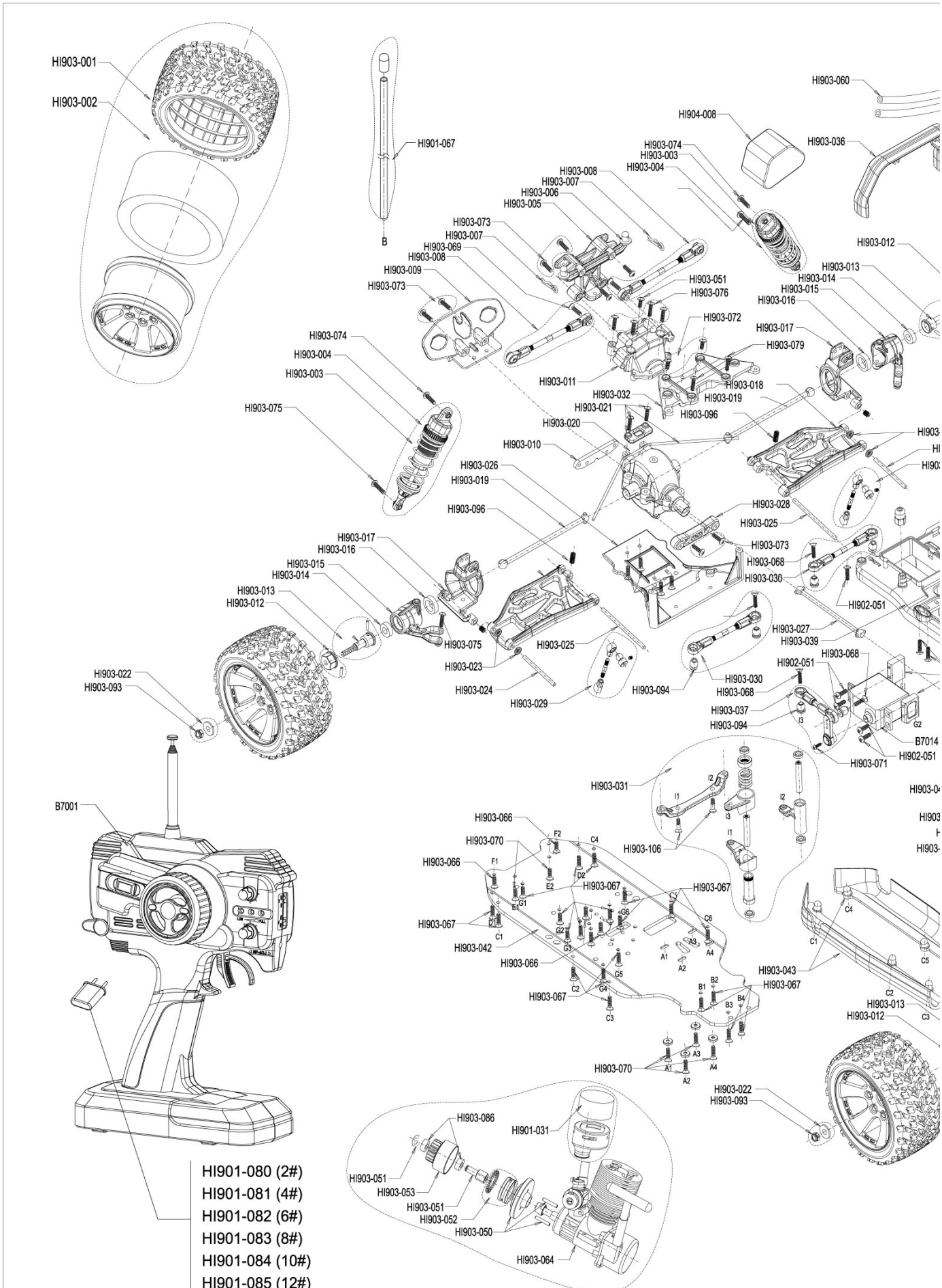
HI903-001
HI903-002
HI901-067
B
HI903-060
HI904-008
HI903-036
HI903-074
HI903-003
HI903-004
HI903-008
HI903-007
HI903-006
HI903-005
HI903-073
HI903-007
HI903-069
HI903-008
HI903-009
HI903-073
HI903-051
HI903-076
HI903-012
HI903-013
HI903-014
HI903-015
HI903-016
HI903-017
HI903-079
HI903-072
HI903-074
HI903-004
HI903-003
HI903-075
HI903-011
HI903-032
HI903-021
HI903-018
HI903-019
HI903-096
HI903-020
HI903-010
HI903-026
HI903-019
HI903-096
HI903-028
HI903-025
HI903-073
HI903-068
HI903-030
HI903-017
HI903-016
HI903-015
HI903-014
HI903-013
HI903-012
HI903-075
HI903-025
HI903-023
HI903-024
HI903-029
HI903-094
HI903-030
HI903-068
HI902-051
HI903-027
HI903-039
HI903-068
HI902-051
HI903-037
HI903-094
HI903-071
HI902-051
B7014
HI903-022
HI903-093
HI903-031
HI903-106
B7001
HI903-066
HI903-070
HI903-066
HI903-067
HI903-067
HI903-067
HI903-042
HI903-066
HI903-067
HI903-043
HI903-067
HI903-013
HI903-012
HI903-070
HI903-022
HI903-093
HI903-086
HI901-031
HI903-051
HI903-053
HI903-051
HI903-052
HI903-050
HI903-064
HI901-080 (2#)
HI901-081 (4#)
HI901-082 (6#)
HI901-083 (8#)
HI901-084 (10#)
HI901-085 (12#)

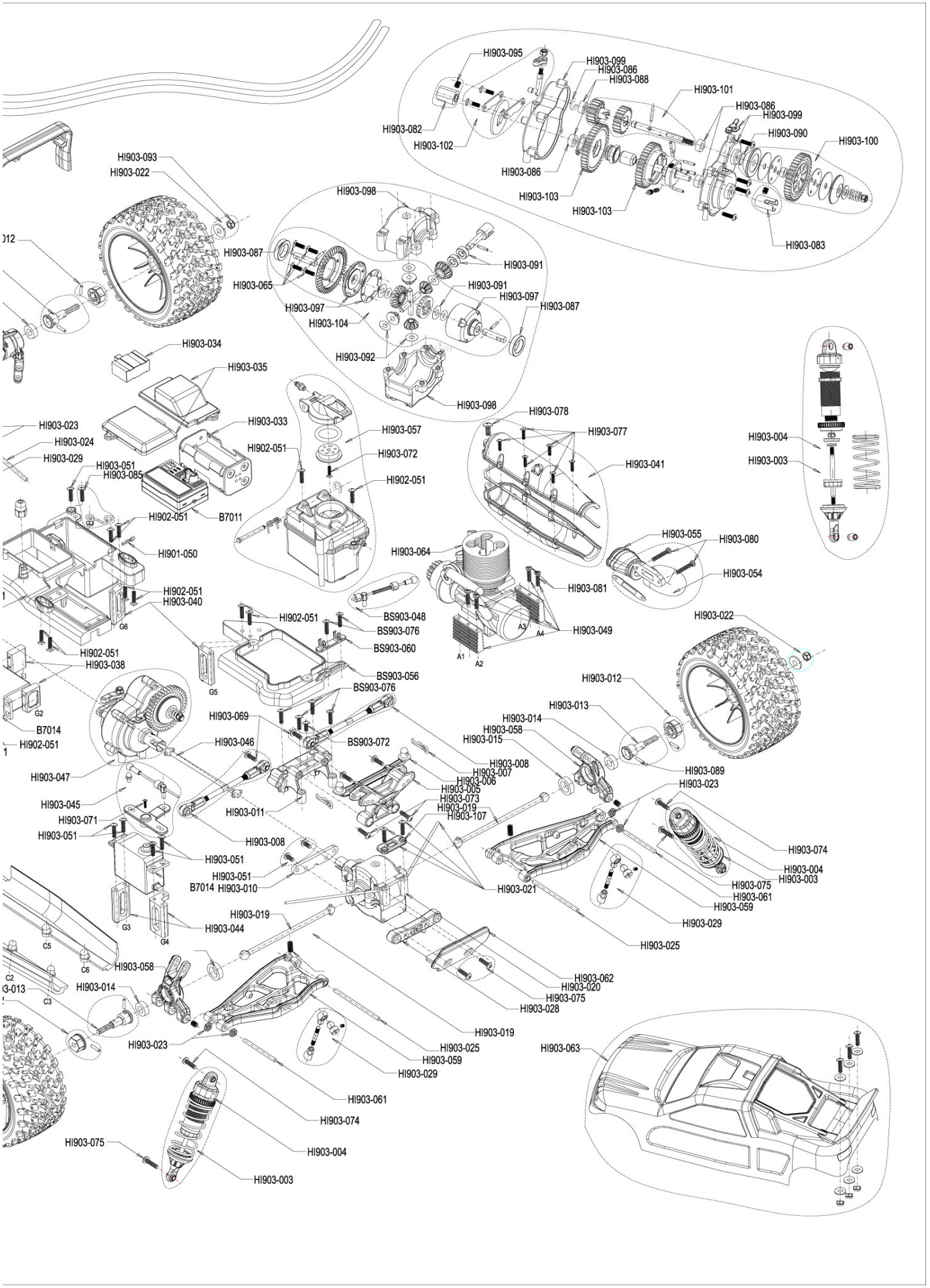
HI903-095
HI903-099
HI903-086
HI903-088
HI903-101
HI903-086
HI903-099
HI903-090
HI903-100
HI903-082
HI903-102
HI903-086
HI903-103
HI903-103
HI903-083
HI903-093
HI903-022
HI903-098
HI903-087
HI903-091
HI903-065
HI903-091
HI903-097
HI903-097
HI903-087
HI903-104
HI903-092
HI903-098
HI903-034
HI903-035
HI903-023
HI903-033
HI903-024
HI903-029
HI903-051
HI903-085
HI902-051
B7011
HI901-050
HI903-057
HI903-072
HI902-051
HI903-078
HI903-077
HI903-041
HI903-004
HI903-003
HI903-064
HI903-055
HI903-080
HI903-054
HI903-081
HI903-049
A1
A2
A3
A4
HI902-051
HI903-040
G6
HI902-051
BS903-048
BS903-076
BS903-060
HI903-022
HI902-051
HI903-038
G5
BS903-056
BS903-076
G2
B7014
HI902-051
HI903-012
HI903-013
HI903-014
HI903-058
HI903-015
HI903-069
HI903-046
BS903-072
HI903-047
HI903-008
HI903-007
HI903-006
HI903-089
HI903-023
HI903-045
HI903-005
HI903-073
HI903-019
HI903-107
HI903-071
HI903-051
HI903-011
HI903-008
HI903-051
HI903-051
B7014 HI903-010
HI903-021
HI903-074
HI903-004
HI903-003
HI903-075
HI903-061
HI903-059
HI903-029
HI903-025
HI903-019
HI903-044
G3
G4
C5
C6
C2
C3
HI903-058
HI903-014
HI903-013
HI903-062
HI903-020
HI903-075
HI903-028
HI903-019
HI903-023
HI903-025
HI903-059
HI903-029
HI903-061
HI903-074
HI903-004
HI903-003
HI903-075
HI903-063